B1=B3=B4=B8=B11=B16=B18=B20=B24=B27=B29
2xC30-5
PLANTA
ESC 1:25

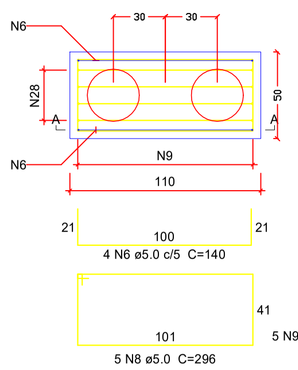

CORTE A-A
ESC 1:25

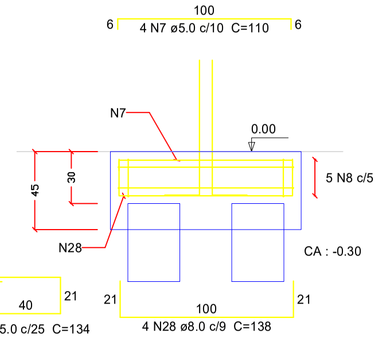

B2=B9=B10=B14=B19=B30=B31
3xC30-6
PLANTA
ESC 1:25

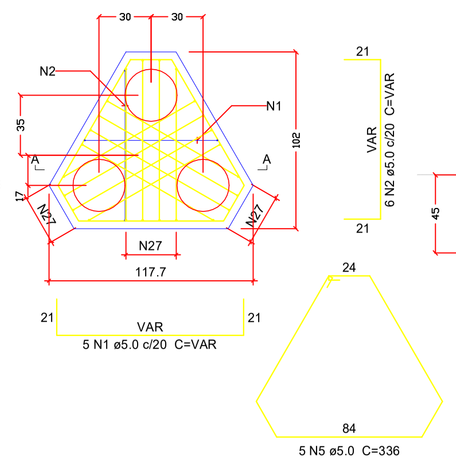

CORTE A-A
ESC 1:25

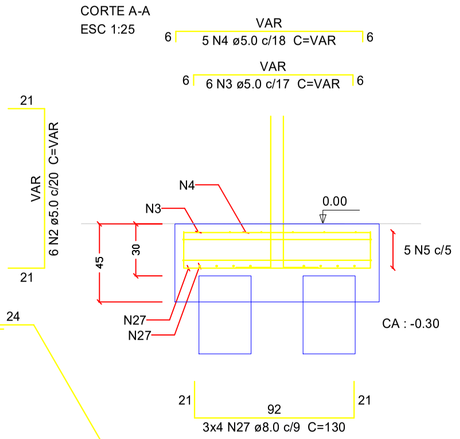

B5=B21
4xC30-7
PLANTA
ESC 1:25

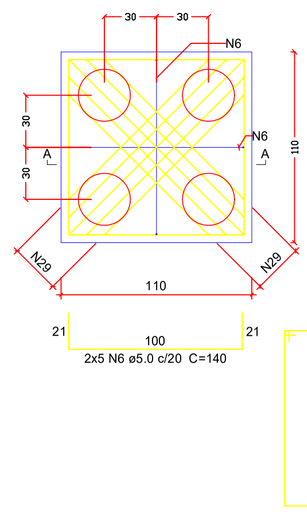

CORTE A-A
ESC 1:25

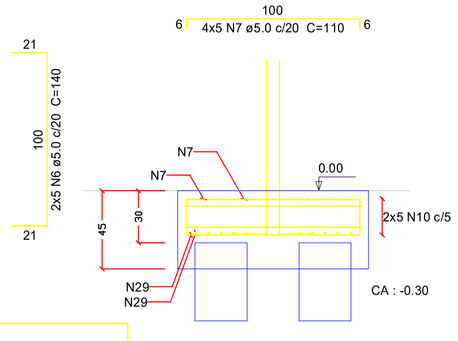

B6
4xC30-7
PLANTA
ESC 1:25

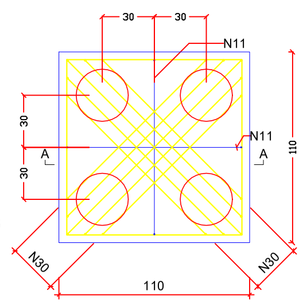

CORTE A-A
ESC 1:25

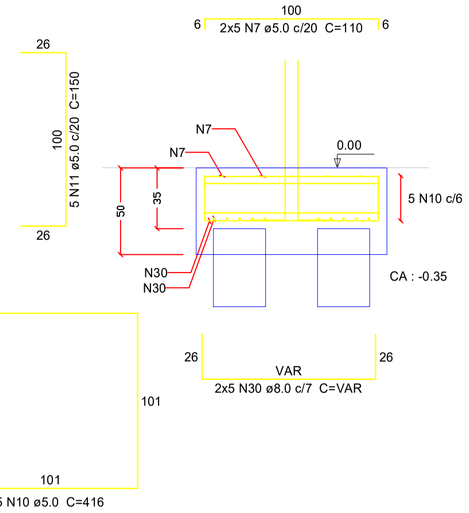

B7=B15
1xC40-6
PLANTA
ESC 1:25

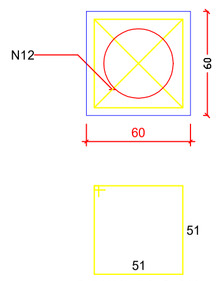

CORTE
ESC 1:25

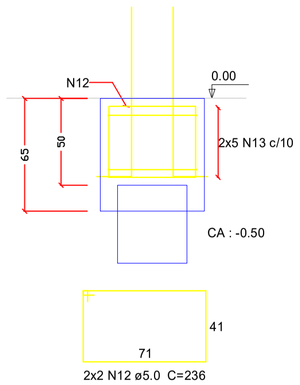

B12
3xC40-6
PLANTA
ESC 1:25

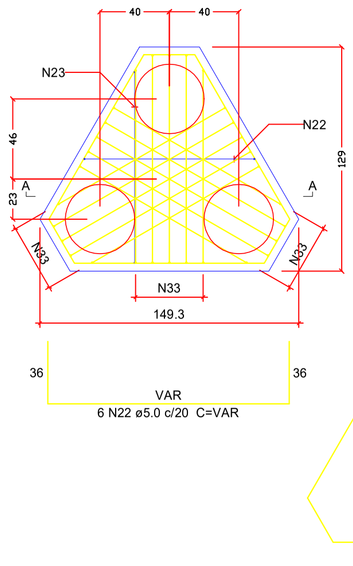

CORTE A-A
ESC 1:25

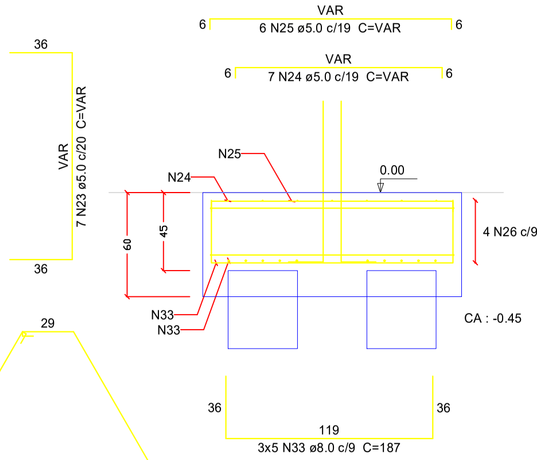

B13=B28
2xC40-6
PLANTA
ESC 1:25

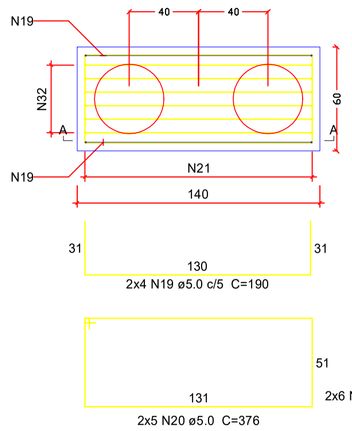

CORTE A-A
ESC 1:25

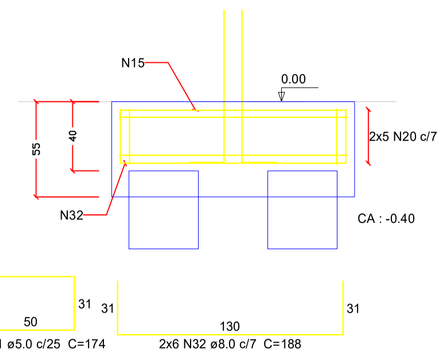

B17
1xC30-5
PLANTA
ESC 1:25

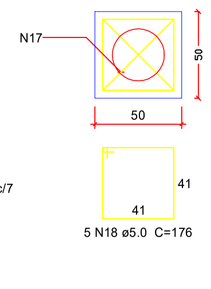

CORTE
ESC 1:25

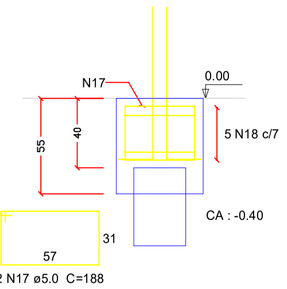

B25
1xC30-6
PLANTA
ESC 1:25

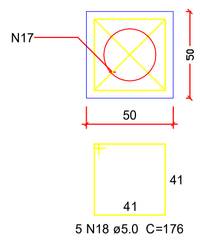

CORTE
ESC 1:25

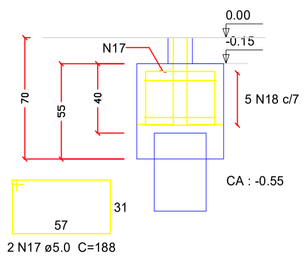

B23
2xC30-6
PLANTA
ESC 1:25

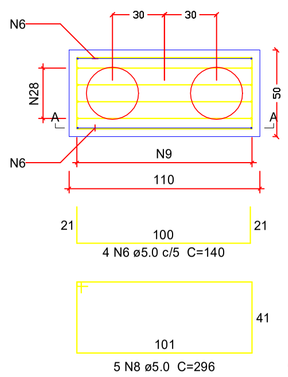

CORTE A-A
ESC 1:25

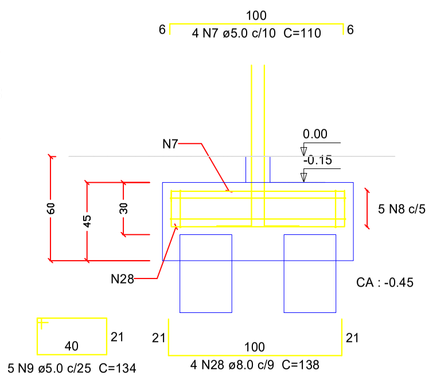

B22
4xC40-6
PLANTA
ESC 1:25

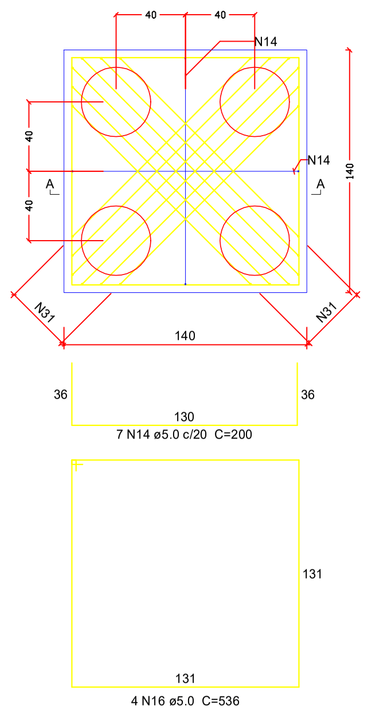

CORTE A-A
ESC 1:25

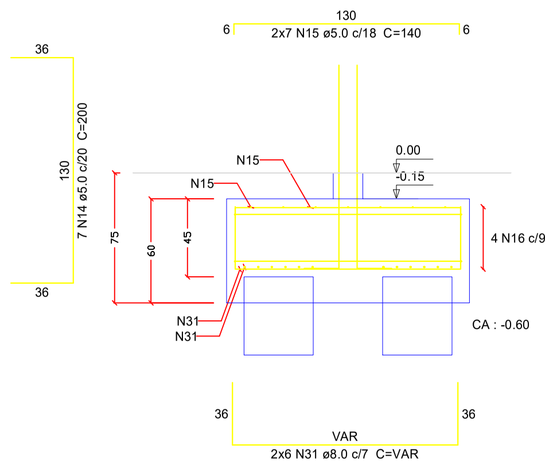

B26
2xC40-6
PLANTA
ESC 1:25

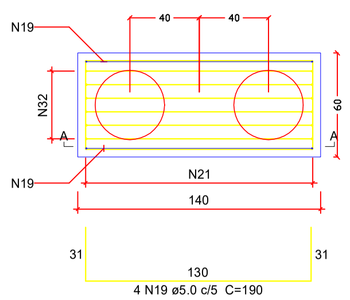

CORTE A-A
ESC 1:25

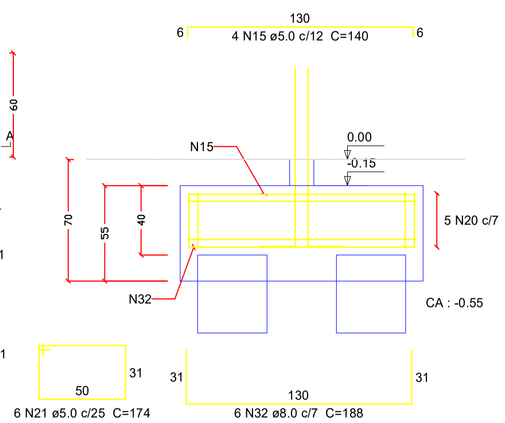

Relação do aço

7xB2	11xB4	B5
B6	B12	B13
B15	B17	B22
B23	B25	B26

AÇO	N	DIAM (mm)	QUANT	C.UNIT (cm)	C.TOTAL (cm)
CA60	1	5.0	35	VAR	VAR
	2	5.0	42	VAR	VAR
	3	5.0	42	VAR	VAR
	4	5.0	35	VAR	VAR
	5	5.0	35	336	11760
	6	5.0	68	140	9520
	7	5.0	78	110	8580
	8	5.0	60	296	17760
	9	5.0	60	134	8040
	10	5.0	15	416	6240
	11	5.0	10	150	1500
	12	5.0	4	236	944
	13	5.0	10	216	2160
	14	5.0	14	200	2800
	15	5.0	26	140	3640
	16	5.0	4	536	2144
	17	5.0	4	188	752
	18	5.0	10	176	1760
	19	5.0	12	190	2280
	20	5.0	15	376	5640
	21	5.0	18	174	3132
	22	5.0	6	VAR	VAR
	23	5.0	7	VAR	VAR
	24	5.0	7	VAR	VAR
	25	5.0	6	VAR	VAR
	26	5.0	4	426	1704
CA50	27	8.0	84	130	10920
	28	8.0	48	138	6624
	29	8.0	20	VAR	VAR
	30	8.0	10	VAR	VAR
	31	8.0	12	VAR	VAR
	32	8.0	18	188	3384
	33	8.0	15	187	2805

Resumo do aço

AÇO	DIAM (mm)	C.TOTAL (m)	PESO + 10 % (kg)
CA50	8.0	303.5	131.7
CA60	5.0	1138.7	193.1

PESO TOTAL (kg)	
CA50	131.7
CA60	193.1

Volume de concreto (C-25) = 10.99 m³
Área de forma = 63.22 m²

Projeto Estrutural elaborado de acordo com a NBR 6118/2014 (Projeto de estruturas de concreto – Procedimento), NBR 6120/2000 (Cargas para o cálculo de estruturas de edificações), NBR 6122/2010 (Projeto e execução de fundações), NBR 8681/2004 (Ações e segurança nas estruturas – Procedimentos) e NBR 6123/2013 (Força devidas ao vento em edificações). E deverá ser executada conforme projeto estrutural e em conformidade com a NBR 14931/2004 e demais normas pertinentes da ABNT (Associação Brasileira de Normas Técnicas).

MUNICÍPIO DE ARAUCÁRIA
SECRETARIA MUNICIPAL DE PLANEJAMENTO - SMPL

TÍTULO
CONSTRUÇÃO DE EDIFICAÇÃO ESPECIAL EM ALVENARIA
CENTRO MUNICIPAL DE EDUCAÇÃO INFANTIL - CMEI COSTA E SILVA

REFERÊNCIA
BLOCOS – ADMINISTRATIVO

REQUERENTE
PREFEITURA DO MUNICÍPIO DE ARAUCÁRIA

MODIFICADO EM
/ /
/ /
/ /

RESP. TÉCNICO PELO PROJETO
Ewerton Francisco Stocco CREA 110.587–D/Pr

LOCAL	QUADRA	LOTE	ESCALA	DESENHO	DATA	FOLHA
Costeira			INDICADA	MATTANA	JAN/18	19/30

A1 (841x594 mm)